プラネタリギアヘッド GP 13 A ∅13 mm, 0.2–0.35 Nm

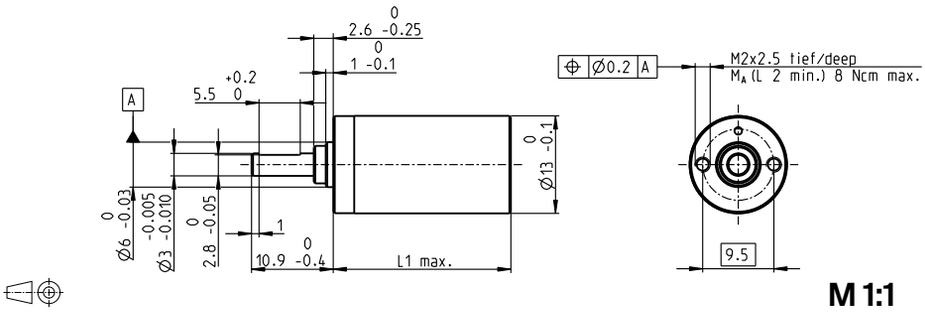

M 1:1

テクニカルデータ

プラネタリギアヘッド	直線歯
出力軸	ステンレススチール、硬化処理済み
出力軸受け	焼結スリーブベアリング
ラジアルがた、フランジから 6 mmの点	最大 0.055 mm
スラストがた	0.02–0.10 mm
最大スラスト荷重（ダイナミック）	8 N
最大挿入力	100 N
回転方向、モータに対して	=
最大連続入力回転数	8000 rpm
使用温度範囲	-40...+100°C
段数	1 2 3 4 5
最大ラジアル荷重、フランジから6 mmの点	8 N 12 N 16 N 20 N 20 N

標準在庫製品
標準製品
特別仕様製品（受注生産）

型式番号		110313	110314	110315	110316	110317
ギアヘッドデータ						
1 減速比		4.1:1	17:1	67:1	275:1	1119:1
2 減速比(絶対値)		57/14	3249/196	185193/2744	10556001/38416	601692057/537824
3 最大モータ軸直径	mm	1.5	1.5	1.5	1.5	1.5
型式番号		352365	352366	352367	352368	352369
1 減速比		5.1:1	26:1	131:1	664:1	3373:1
2 減速比(絶対値)		66/13	4356/169	287496/2197	18974736/28561	1252332576/371293
3 最大モータ軸直径	mm	1.5	1.5	1.5	1.5	1.5
4 段数		1	2	3	4	5
5 連続最大トルク	Nm	0.20	0.20	0.30	0.30	0.35
6 断続最大トルク	Nm	0.30	0.30	0.45	0.45	0.53
7 最大効率	%	91	83	75	69	62
8 質量	g	11	14	17	20	23
9 平均バックラッシュ(無負荷)	°	1.0	1.2	1.5	1.8	2.0
10 慣性モーメント	gcm^2	0.025	0.015	0.015	0.015	0.015
11 ギアヘッド長 L1*	mm	16.0	19.9	23.7	27.6	31.4

* モータ A-max12との組合せでは、L1 +0.3 mm

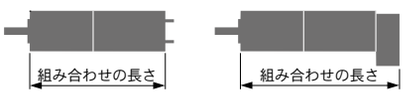

maxon モジュラーシステム

+ モータ	ページ	+ センサ/ブレーキ	ページ	全体の長さ [mm] = モータの長さ + ギアヘッドの長さ + (センサ/ブレーキ) + 組み立て部品				
RE 13	114/116			35.4	39.3	43.1	47.0	50.8
RE 13, 0.75 W	116	MR	457-459	42.5	46.4	50.2	54.1	57.9
RE 13	118/120			47.6	51.5	55.3	59.2	63.0
RE 13, 2 W	120	MR	457-459	54.7	58.6	62.4	66.3	70.1
RE 13, 1.5 W	122/124			38.5	42.4	46.2	50.1	53.9
RE 13, 1.5 W	124	MR	457-459	44.6	48.5	52.3	56.2	60.0
RE 13, 3 W	126/128			50.7	54.6	58.4	62.3	66.1
RE 13, 3 W	128	MR	457-459	56.8	60.7	64.5	68.4	72.2
A-max 12	147/148			37.6	41.5	45.3	49.2	53.0
A-max 12, 0.5 W	148	MR	457-459	41.7	45.6	49.4	53.3	57.1

ボールベアリング・バージョン

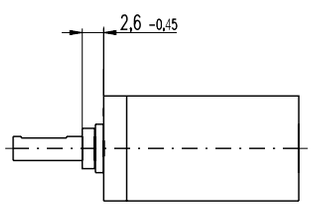

ギアヘッド長: L1 + 0.2 mm

型式番号

4.1:1	144300	131:1	352393
5.1:1	352391	275:1	144303
17:1	144301	664:1	352394
26:1	352392	1119:1	144304
67:1	144302	3373:1	352395

テクニカルデータ

プラネタリギアヘッド	直線歯
出力軸	ステンレススチール、硬化処理済み
出力軸受け	ボールベアリング（プリロード）
ラジアルがた、フランジから6mmの点	最大 0.04 mm
スラスト負荷時のスラスがた	< 5 N 0 mm
	> 5 N max. 0.04 mm
最大スラスト荷重（ダイナミック）	8 N
最大挿入力	25 N
回転方向、モータに対して	=
最大連続入力回転数	8000 rpm
使用温度範囲	-40...+100°C
最大ラジアル荷重、フランジから6mmの点	
段数	1 2 3 4 5
	10 N 15 N 20 N 25 N 25 N

ギアヘッド・データはスリーブベアリング・バージョン参照。