IDX 56 L 電子回路内蔵

位置/回転数制御コントローラ付きドライブ

データ : 283/308 W, 794 mNm, 6000 rpm

NEW

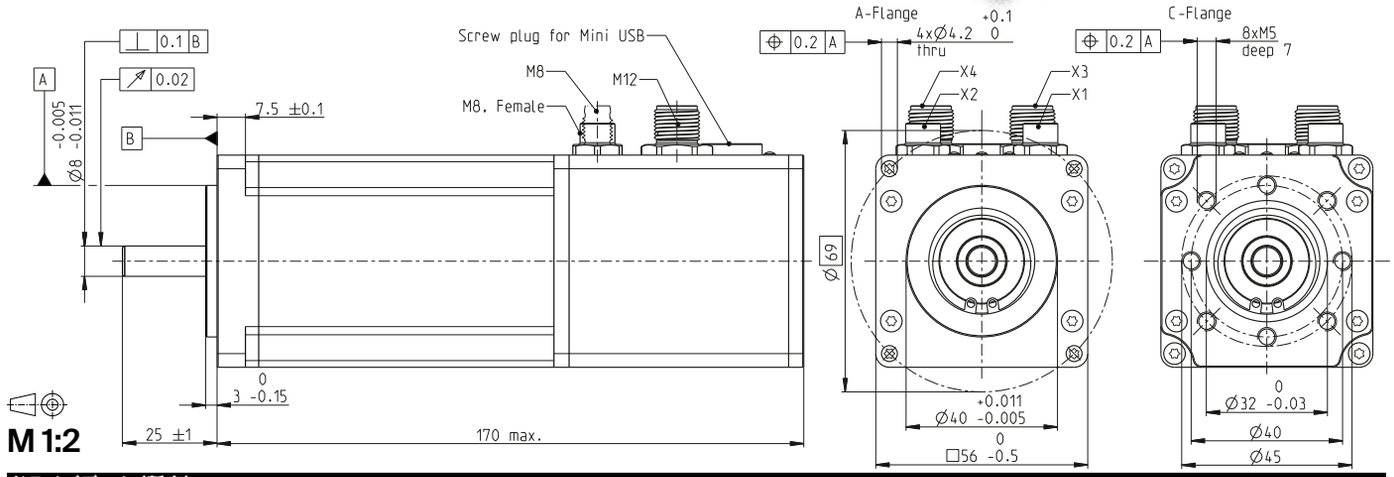

ドライブデータ（暫定）			
1_ 公称電圧	V	24	48
2_ 定格回転数	rpm	2750	3500
3_ 最大連続トルク（25℃時）	mNm	794	779
4_ 最大連続トルク（40℃時）	mNm	704	690
5_ 最大連続電流（25℃時）	A	11.2	6.7
6_ 最大連続電流（40℃時	A	10	6.0
7_ 公称電圧時の最大回転数	rpm	3090	4915
8_ 最大許容回転数	rpm	6000	5000
9_ 最大トルク（短期間）	mNm	1596	1997
10_ 最大電流（短期間）	A	24	24
11_ ロータ慣性モーメント	gcm²	265	265
12_ 定格電源電圧 $+V_{CC}$	V	12..48	12..48
13_ 最大回転数までの加速時間	ms	5.4	6.9

熱データ		
14_ 熱抵抗（ハウジング／周囲間）	K/W	2.01
15_ 熱抵抗（巻線／ハウジング間）	K/W	0.76
16_ 熱時定数（巻線）	s	20.1
17_ 熱時定数（ドライブ）	s	1450
18_ 使用温度範囲	°C	-20...+85

機械的データ		
19_ スラストがた	mm	0.14
プリロード	N	21
力の向き		引く
20_ ラジアルがた		プリロード
21_ 最大スラスト荷重（ダイナミック）	N	12
22_ 最大挿入力（スタティック）	N	150
23_ 最大ラジアル荷重 [フランジからの距離 (mm)]	N	110 [12.5]

その他の仕様		
24_ ドライブ重量	g	1445
25_ 標準騒音レベル[rpm]	dBA	58 [4000]
エンコーダ：ステップ／回転		4096

電源	M12, オス 5極、Lコード
I/O's	M12, オス 12極、Aコード
CANopen入力	M8, オス 5極、Bコード
CANopen出力	M8, メス 5極、Bコード
EtherCAT入力	M8, メス 4極、Aコード
EtherCAT出力	M8, メス 4極、Aコード

運転範囲

n [rpm] 24-V-System

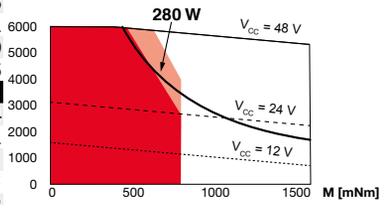

n [rpm] 48-V-System

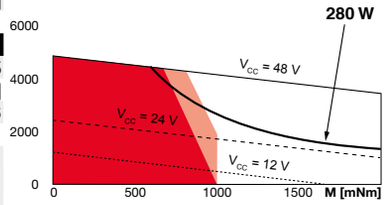

■ 連続運転範囲
□ 短時間運転範囲

maxonモジュラー・システム

詳細はカタログのページ32

maxon gear	段数	maxon brake
354_GPX 52 A/UP	1–3	522_AB 34
355_GPX 52 LN	1–3	

設定

モータフランジ： Aフランジ/Cフランジ
インターフェース： CANopen / EtherCAT