EC 60 flat ∅60 mm, ブラシレス、200 W

クーリングファン

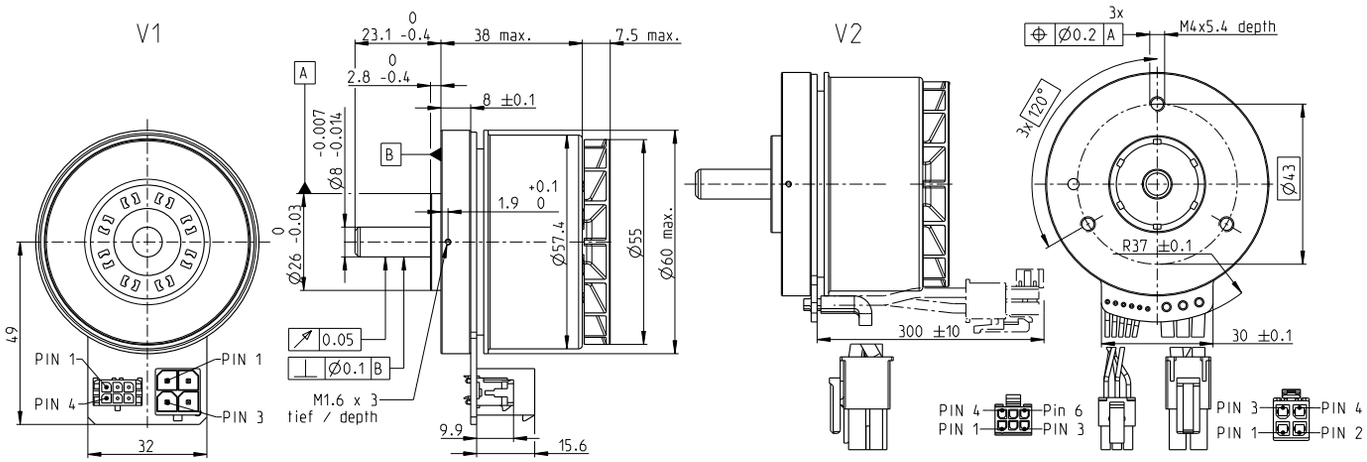

M 1:2

標準在庫製品
標準製品
特別仕様製品 (受注生産)

型式番号			
V1 コネクタ・バージョン	625860	614949	625861
V2 コネクタ付きケーブル・バージョン	647696	642221	647697

モータデータ				
公称電圧時のデータ				
1 公称電圧	V	12	24	48
2 無負荷回転数	rpm	3760	4300	4020
3 無負荷電流	mA	815	497	224
4 最大連続トルク時の回転数	rpm	2790	3240	3020
5 最大連続トルク	mNm	492	536	577
6 最大連続電流	A	15.1*	9.28	4.6
7 停動トルク[1]	mNm	3340	4300	4870
8 起動電流	A	111	81.9	43.2
9 最大効率	%	83.8	85.2	86.3
モータ固有値				
10 端子間抵抗 (相-相)	Ω	0.108	0.293	1.11
11 端子間インダクタンス (相-相)	mH	0.0911	0.279	1.28
12 トルク定数	mNm/A	30	52.5	113
13 回転数定数	rpm/V	318	182	84.8
14 回転数／トルク勾配	rpm/mNm	1.14	1.01	0.837
15 機械的時定数	ms	9.95	8.83	9.29
16 ロータ慣性モーメント	gcm^2	832	832	832

仕様

熱データ

17 熱抵抗（ハウジング／周囲間）	1.22 K/W
18 熱抵抗（巻線／ハウジング間）	0.843 K/W
19 熱時定数（巻線）	9.19 s
20 熱時定数（モータ）	44 s
21 使用温度範囲	-40...+100°C
22 最高巻線許容温度	+125°C

機械的データ (プリロードされたボールベアリング)

23 最大許容回転数	6000 rpm
24 スラストがた-スラスト荷重 < 12.0 N	0 mm
> 12.0 N	0.14 mm
25 ラジアルがた	プリロード
26 最大スラスト荷重（ダイナミック）	12 N
27 最大挿入力（スタティック）	170 N
（スタティック、シャフト支持）	8000 N
28 最大ラジアル荷重、フランジから5 mm	112 N

その他の仕様

29 永久磁石磁極ペア数	7
30 位相数	3
31 モータ質量	360 g

表の値は公称値。

ピン配置 V1 V2 (センサ、AWG 24)

Pin 1	ホールセンサ 1	ホールセンサ 1
Pin 2	ホールセンサ 2	ホールセンサ 2
Pin 3	ホールセンサ 3	ホールセンサ 3
Pin 4	GND	GND
Pin 5	V_{Hall} 4.5 ... 24 VDC	V_{Hall} 4.5 ... 24 VDC
Pin 6	N.C.	N.C.

V2 (モータ、AWG 14)

Pin 1	モータ巻線 1	モータ巻線 1
Pin 2	モータ巻線 2	モータ巻線 2
Pin 3	モータ巻線 3	モータ巻線 3
Pin 4		N.C.

ホールセンサの回路図はP. 49

コネクタ	**型式番号**	
Molex Micro-Fit	43045-0627	43025-0600
Molex	76829-0104	171692-0104

接続ケーブルV1

巻線用、L = 3 m	**520851**
ホールセンサ用、L = 3 m	**275878**

[1]磁気飽和なしの計算 (P. 61/168)

運転範囲

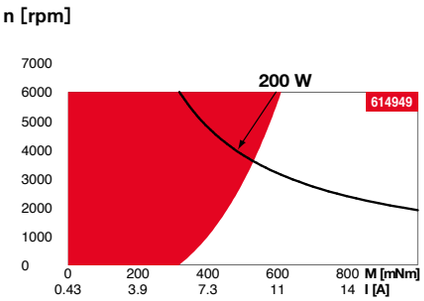

説明

連続運転範囲
熱抵抗が上の表の値 (17および18行目)である場合、周囲温度が25°Cで連続運転中に巻線最高許容温度に達する = 温度制限。

短時間運転
短期間の過負荷 (断続)運転

定格出力

maxonモジュラーシステム

詳細はカタログ38ページ

プラネタリギアヘッド
∅52 mm
4 - 30 Nm
ページ 402

エンコーダ**MILE**
512 - 4096パルス、
2チャンネル
ページ447

適合可能な電子回路：

注意事項	ページ **38**
ESCON Module 50/5	487
ESCON Mod. 50/8 (HE)	488
ESCON 70/10	489
DEC Module 50/5	491

*MILEエンコーダ基板コネクタの許容電流が 13 Aのため、625860と647696はMILEエンコーダとの組合せ不可