EC 60 flat ∅60 mm, ブラシレス、100 W

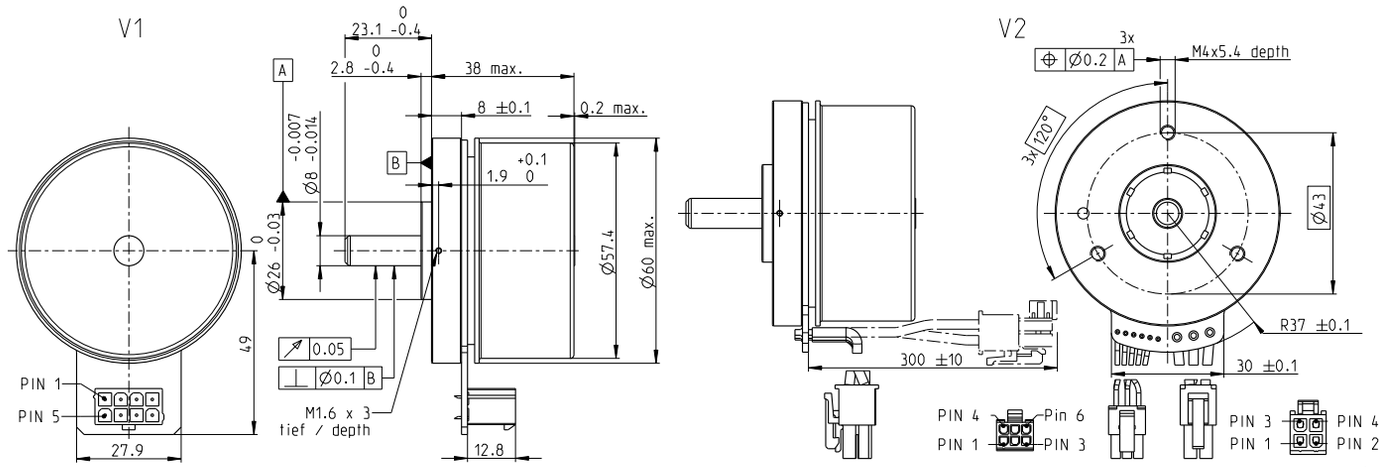

M 1:2

標準在庫製品
標準製品
特別仕様製品 (受注生産)

型式番号			
V1 コネクタ・バージョン	625854	625855	625856
V2 コネクタ付きケーブル・バージョン	647691	645604	647692

モータデータ				
公称電圧時のデータ				
1 公称電圧	V	12	24	48
2 無負荷回転数	rpm	3760	4300	4020
3 無負荷電流	mA	797	493	221
4 最大連続トルク時の回転数	rpm	3210	3730	3460
5 最大連続トルク	mNm	261	269	298
6 最大連続電流	A	8.72	5.14	2.61
7 停動トルク[1]	mNm	3340	4300	4870
8 起動電流	A	111	81.9	43.2
9 最大効率	%	84.1	85.3	86.4
モータ固有値				
10 端子間抵抗 (相-相)	Ω	0.108	0.293	1.11
11 端子間インダクタンス (相-相)	mH	0.0911	0.279	1.28
12 トルク定数	mNm/A	30	52.5	113
13 回転数定数	rpm/V	318	182	84.8
14 回転数／トルク勾配	rpm/mNm	1.14	1.01	0.837
15 機械的時定数	ms	9.99	8.86	7.32
16 ロータ慣性モーメント	gcm^2	835	835	835

仕様

熱データ

17 熱抵抗（ハウジング／周囲間）		2.5 K/W
18 熱抵抗（巻線／ハウジング間）		3.8 K/W
19 熱時定数（巻線）		41.4 s
20 熱時定数（モータ）		90 s
21 使用温度範囲		-40...+100°C
22 最高巻線許容温度		+125°C

機械的データ (プリロードされたボールベアリング)

23 最大許容回転数		6000 rpm
24 スラストがた-スラスト荷重	< 12.0 N	0 mm
	> 12.0 N	0.14 mm
25 ラジアルがた		プリロード
26 最大スラスト荷重（ダイナミック）		12 N
27 最大挿入力（スタティック）		170 N
（スタティック、シャフト支持）		8000 N
28 最大ラジアル荷重、フランジから5 mm		112 N

その他の仕様

29 永久磁石磁極ペア数	7
30 位相数	3
31 モータ質量	355 g

表の値は公称値。

ピン配置	**V1**	**V2** (センサ、AWG 24)
Pin 1	ホールセンサ 1	ホールセンサ 1
Pin 2	ホールセンサ 2	ホールセンサ 2
Pin 3	V_{Hall} 4.5 ... 24 VDC	ホールセンサ 3
Pin 4	モータ巻線 3	GND
Pin 5	ホールセンサ 3	V_{Hall} 4.5 ... 24 VDC
Pin 6	GND	N.C.
Pin 7	モータ巻線 1	
Pin 8	モータ巻線 2	

	V2 (モータ、AWG 16)
Pin 1	モータ巻線 1
Pin 2	モータ巻線 2
Pin 3	モータ巻線 3
Pin 4	N.C.

ホールセンサの回路図はP. 49

コネクタ	**型式番号**	
Molex	46015-0806	43025-0600
Molex		39-01-2040

接続ケーブル V1

単線、500 mm	**339380**
EPOS4用、500 mm	**354045**

[1]磁気飽和なしの計算 (P. 61/168)

運転範囲

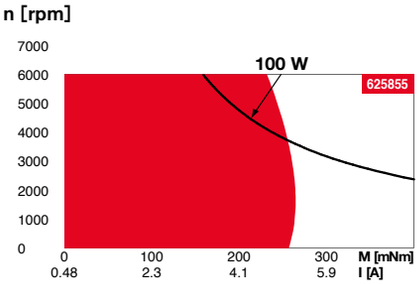

説明

連続運転範囲
熱抵抗が上の表の値 (17および18行目)である場合、周囲温度が25°Cで連続運転中に巻線最高許容温度に達する = 温度制限。

短時間運転
短期間の過負荷 (断続)運転

定格出力

maxonモジュラーシステム

詳細はカタログ38ページ

プラネタリギアヘッド
∅52 mm
4-30 Nm
ページ402

エンコーダMILE
512-4096パルス、
2チャンネル
ページ447

適合可能な電子回路：

注意事項	ページ **38**
ESCON Module 50/5	487
ESCON Mod. 50/8 (HE)	488
ESCON 50/5	489
ESCON 70/10	489
DEC Module 50/5	491
EPOS4 Mod./Comp. 50/5	496
EPOS4 Mod./Comp. 50/8	497
EPOS4 Mod./Comp. 50/15	500
EPOS4 50/5	501
EPOS4 70/15	501
EPOS2 P 24/5	504