EC 45 flat ブラシレス、30 W, ドライブ回路内蔵

1象限回転数制御

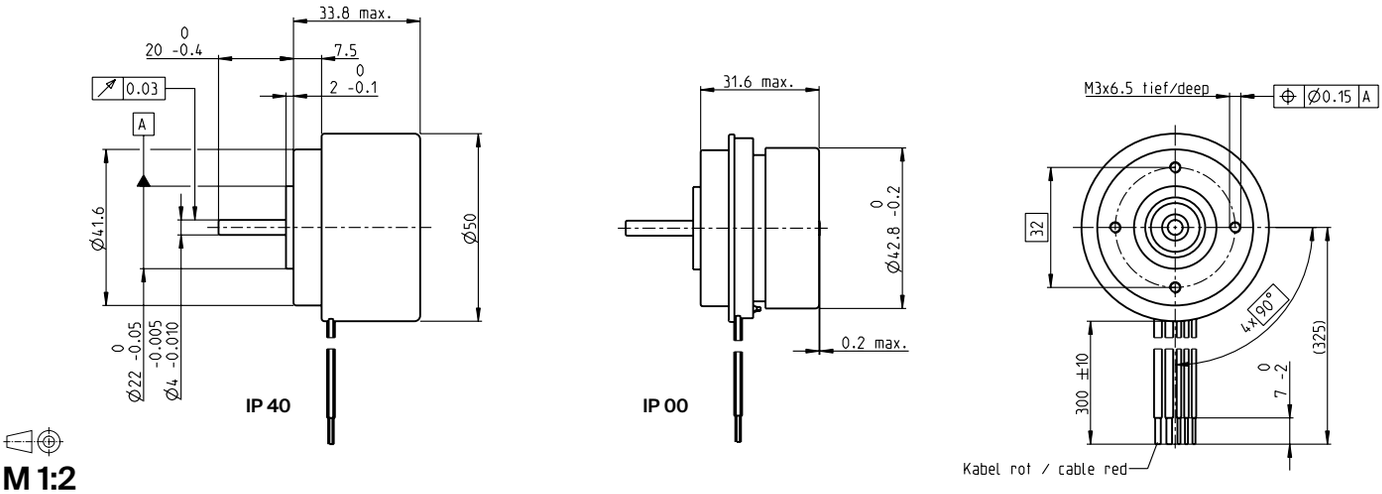

M 1:2

標準在庫製品
標準製品
特別仕様製品 (受注生産)

型式番号				
	5線バージョン			
	Enable		Direction	
IP 40 (カバー付き)	688721		688722	
IP 00 (カバーなし)		688725		688726

モータデータ (暫定)					
公称電圧時のデータ					
1 公称電圧	V	24	24	24	24
2 無負荷回転数	rpm	6000	6000	6000	6000
3 無負荷電流	mA	210	210	210	210
4 最大連続トルク時の回転数	rpm	6000	6000	6000	6000
5 最大連続トルク	mNm	59.4	89.6	59.4	89.6
6 最大連続電流	A	2.06	3.1	2.06	3.1
33 最大トルク	mNm	104	104	104	104
34 最大電流	A	3.62	3.62	3.62	3.62
9 最大効率	%	76	76	76	76
モータ固有値					
35 制御機能		回転数	回転数	回転数	回転数
36 電源電圧 +Vcc	V	10...28	10...28	10...28	10...28
37 回転数指令値入力	V	0.33...10.8	0.33...10.8	0.33...10.8	0.33...10.8
38 回転数／指令値電圧勾配	rpm/V	600	600	600	600
39 回転数範囲	rpm	200...6480	200...6480	200...6480	200...6480
40 最大加速度	rpm/s	6000	6000	6000	6000

仕様

熱データ	IP40 (IP00)
17 熱抵抗（ハウジング／周囲間）	5.6 (3.12) K/W
18 熱抵抗（巻線／ハウジング間）	7.7 (4.5) K/W
19 熱時定数（巻線）	37.6 (22) s
20 熱時定数（モータ）	633 (353) s
21 使用温度範囲	-40...+85°C
22 最高巻線許容温度	+125°C
41 最高電子回路温度	+105°C
機械的データ (プリロードされたボールベアリング)	
16 ロータ慣性モーメント	135 gcm²
24 スラストがた-スラスト荷重 < 7.0 N	0 mm
> 7.0 N	0.14 mm
25 ラジアルがた	プリロード
26 最大スラスト荷重 (ダイナミック)	6.8 N
27 最大挿入力 (スタティック)	95 N
(スタティック、シャフト支持)	1000 N
28 最大ラジアル荷重、フランジから5 mm	55 N
その他の仕様	
31 モータ質量	226 g
32 回転方向	時計回り (CW)

表の値は公称値。

保護機能
過負荷保護、軸ロック保護護、逆極性保護、
過熱保護、過少/過大電圧保護

ピン配置 5線バージョン (AWG 18/24ケーブル)

赤	+Vcc 10 ... 28 VDC
黒	GND
白	回転数指令値入力
緑	回転数モニタ (1回転あたり6パルス)
灰	ディセーブル (Enable) または 回転方向の切り替え (Direction)

運転範囲

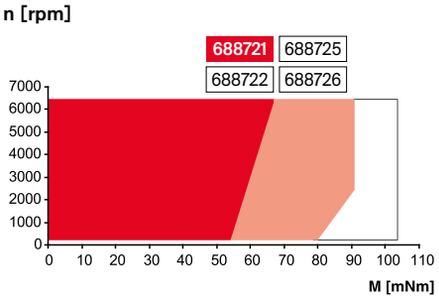

説明

連続運転範囲
回転数制御によるドライブの運転が可能で、熱抵抗が上の表の値 (17および18行目)であり周囲温度が25°Cの場合、最高許容温度を超えません。

短期間運転範囲
短期間の過負荷（断続）運転 内蔵回路の保護機能により運転を停止することがあります。

maxonモジュラーシステム

詳細はカタログ38ページ

プラネタリギアヘッド
∅42 mm
3–15 Nm
ページ 398
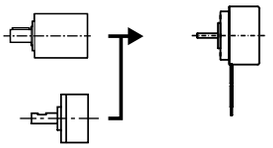
スパーギアヘッド
∅45 mm
0.5–2.0 Nm
ページ 400