EC-4pole 30 ∅30 mm, à commutation électronique, 150 Watt

stérilisable

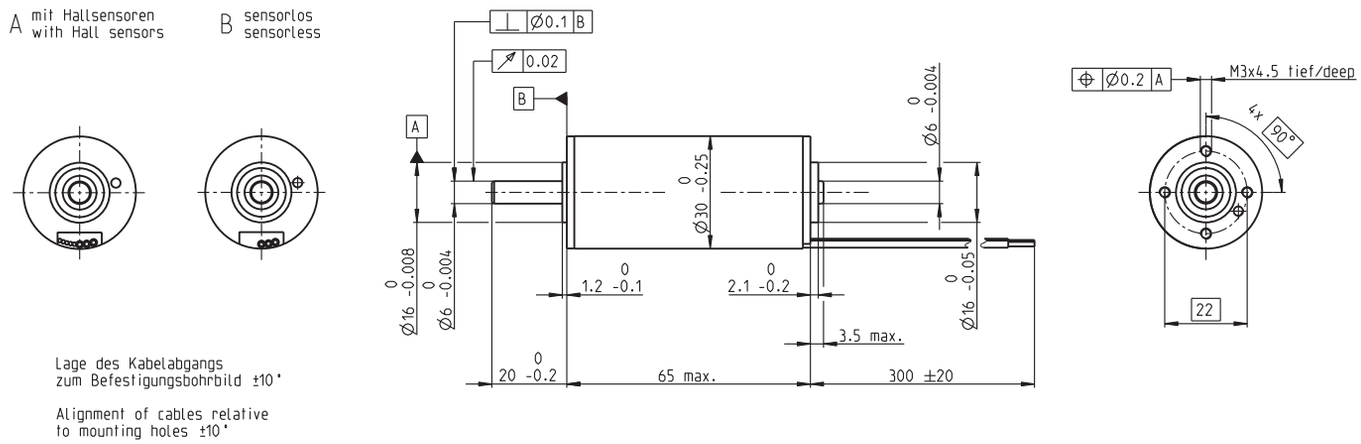

M 1:2

Programme Stock
Programme Standard
Programme Spécial (sur demande)

Numéros d'article		
A avec capteurs à effet Hall	468311	468313
B sans capteurs	468312	468314

Caractéristiques moteur (provisoires)			
	Valeurs à la tension nominale		
1	Tension nominale	V	24	32
2	Vitesse à vide	tr/min	17100	13100
3	Courant à vide	mA	944	429
4	Vitesse nominale	tr/min	16600	12400
5	Couple nominal (couple permanent max.)	mNm	84.6	106
6	Courant nominal (courant permanent max.)	A	7.23	4.9
7	Couple de démarrage	mNm	3140	2320
8	Courant de démarrage	A	236	99.7
9	Rendement max.	%	88	88
	Caractéristiques		
10	Résistance aux bornes (phase-phase)	Ω	0.102	0.321
11	Inductivité (phase-phase)	mH	0.016	0.049
12	Constante de couple	mNm/A	13.3	23.3
13	Constante de vitesse	tr/min/V	718	410
14	Pente vitesse/couple	tr/min/mNm	5.49	5.66
15	Constante de temps mécanique	ms	2.02	2.09
16	Inertie du rotor	gcm^2	35.2	35.2

Spécifications

Données thermiques

17	Résistance therm. carcasse/air ambiant	7.4 K/W
18	Résistance therm. bobinage/carcasse	0.209 K/W
19	Constante de temps therm. bobinage	2.11 s
20	Constante de temps therm. du moteur	1180 s
21	Température ambiante	-40...+150°C
22	Température max. de bobinage	155°C

Données mécaniques (roulements préchargés)

23	Nombre de tours limite		25 000 tr/min
24	Jeu axial	< 4.0 N	0 mm
	sous charge axiale	> 4.0 N	0.14 mm
25	Jeu radial		préchargé
26	Charge axiale max. (dynamique)		5.5 N
27	Force de chassage axiale max. (statique)		73 N
	(statique, axe soutenu)		1300 N
28	Charge radiale max. à 5 mm de la face		25 N

Autres spécifications

29	Nombre de paires de pôles	2
30	Nombre de phases	3
31	Poids du moteur	300 g

Les caractéristiques moteur du tableau sont des valeurs nominales.

Connexions moteur (câble AWG 18)

rouge	Bobinage 1 du moteur
noir	Bobinage 2 du moteur
blanc	Bobinage 3 du moteur

Connexions capteurs (câble AWG 26)

vert	V_{Hall} 3...24 VDC
bleu	GND
rouge/gris	Capteurs à effet Hall 1
noir/gris	Capteurs à effet Hall 2
blanc/gris	Capteurs à effet Hall 3

Schéma de câblage de capteurs Hall, voir p. 47

Option

Arbre creux à diamètre intérieur max. de 4.1 mm

Plages d'utilisation

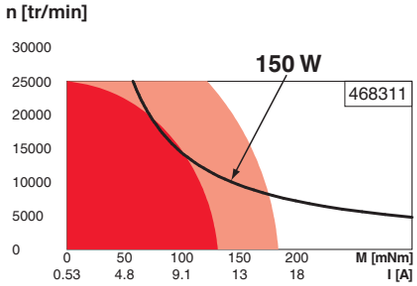

Légende

- Plage de fonctionnement continu
- Plage de fonctionnement continu, résist. therm. réduite R_{th2} 50%
- Plage fonctionnement temporaire
- **Puissance conseillée**

Application

135°C **Dispositifs stérilisables**

Scies à os
Forets à os
Outils de fraisage

Conditions de stérilisation

Sans capteur: 2000 cycles de stérilisation typiques
Capteur à effet Hall: 1000 cycles de stérilisation typiques

Stérilisation à la vapeur	
Température	+134°C ± 4°C
Résiste à la pression jusqu'à	2.3 bar
Humidité rel.	100%
Durée du cycle	18 minutes

maxon modular system Détails sur la page de catalogue 36

Electronique recommandée:

Informations	Page **36**
ESCON Mod. 50/5	487
ESCON Mod. 50/4 EC-S	487
ESCON Mod. 50/8 (HE)	488
ESCON 50/5	489
ESCON 70/10	489
DEC Module 50/5	491

Edition mai 2020 / Modifications réservées