IDX 56 L avec électronique intégrée

Entraînement à commande de positionnement/de vitesse

NEW

Caractéristiques principales: 283/308 W, 794 mNm, 6000 tr/min

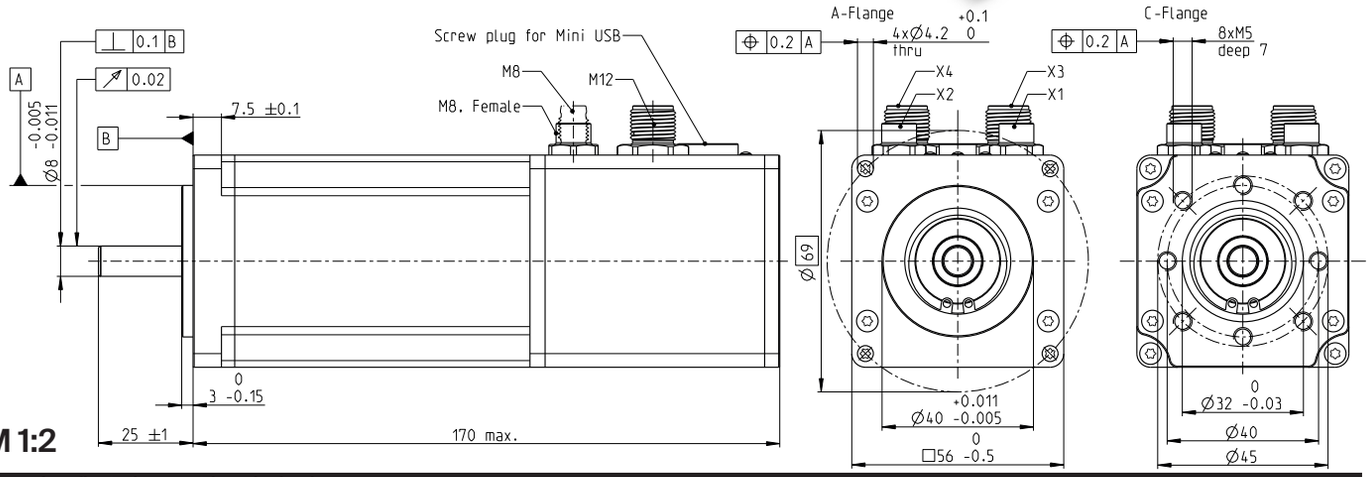

	Données d'entraînement (provisoires)			
1_	Tension d'alimentation nominale	V	24	48
2_	Vitesse nominale	tr/min	2750	3500
3_	Couple nominal à 25 °C (couple permanent max.)	mNm	794	779
4_	Couple nominal à 40 °C (couple permanent max.)	mNm	704	690
5_	Courant nominal d'alimentation à 25 °C	A	11.2	6.7
6_	Courant nominal d'alimentation à 40 °C	A	10	6.0
7_	Vitesse max. à tension nominale	tr/min	3090	4915
8_	Vitesse d'entraînement maximum admise	tr/min	6000	5000
9_	Couple maximum (temporaire)	mNm	1596	1997
10_	Courant d'alimentation maximum (temporaire)	A	24	24
11_	Moment d'inertie du rotor de l'entraînement	gcm²	265	265
12_	Tension nominale de service + V_{DC}	V	12..48	12..48
13_	Temps de mise en service jusqu'à vitesse max.	ms	5.4	6.9

	Données thermiques		
14_	Résistance thermique boîtier/air ambiant	K/W	2.01
15_	Résistance thermique bobinage/boîtier	K/W	0.76
16_	Constante therm. de temps du bobinage	s	20.1
17_	Constante therm. de temps entraînement	s	1450
18_	Température ambiante	°C	-20...+85
	Données mécaniques		
19_	Jeu axial	mm	0.14
	Précontrainte	N	21
	Direction de la force		Traction
20_	Jeu radial		précontraint
21_	Charge axiale max. (dynamique)	N	12
22_	Force de chassage axiale max. (statique)	N	150
23_	Charge radiale max. [mm depuis flasque]	N	110 [12.5]

	Autres caractéristiques		
24_	Poids de l'entraînement	g	1445
25_	Niveau sonore typique [tr/min]	dBA	58 [4000]
	Codeur: pas par tour		4096

Alimentation	M12, mâle à 5 pôles, codage L
E/S's	M12, mâle à 12 pôles, codage A
Entrée CANopen	M8, mâle à 5 pôles, codage B
Sortie CANopen	M8, femelle à 5 pôles, codage B
Entrée EtherCAT	M8, femelle à 4 pôles, codage A
Sortie EtherCAT	M8, femelle à 4 pôles, codage A

Plages de fonctionnement

n [tr/min] Système 24 V

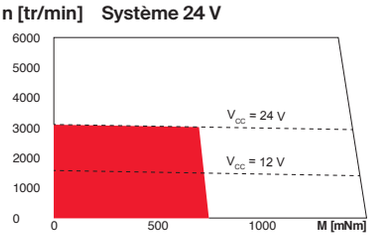

n [tr/min] Système 48 V

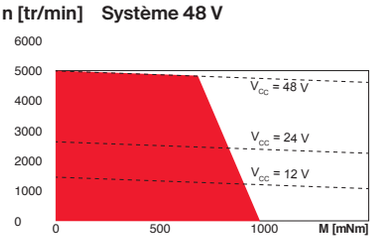

■ Plage de fonctionnement continu
□ Plage de fonctionnement temporaire

Système modulaire maxon

Détails dans le catalogue, à la page 32

maxon gear	Niveaux [opt.]	maxon brake
354_GPX 52 A/UP	1–3	522_AB 34
355_GPX 52 LN	1–3	

Flasque du moteur: flasque A/flasque C
Interfaces: CANopen / EtherCAT